Leszek Ogonowski
PROFESJONALNE TRANSFORMATORY

LO D15-1

Standard Drossel Uebertrager sind mit 0,5mm Kern bestueckt. Alle Drossel kann auf geglühten Kern hergestellt werden. Aufpreis für 0,3mm geglühten Kern beträgt 10€. Für die Drossel passt eine OT-10 Vollhaube (siehe Zubehörbereich)

# Legende

| | | | |
|---|---|---|---|
| kern | Kerntyp | gewicht | Gesamtgewicht |
| preis | Preis inkl. Steuer | Imax | Max. Anodenstrom |
| groesse | ca. Ausmessung | R | Lastresistanz |
| L | Andodeninduktiwitaet bei f = 120Hz | | |

# Specyfikacje

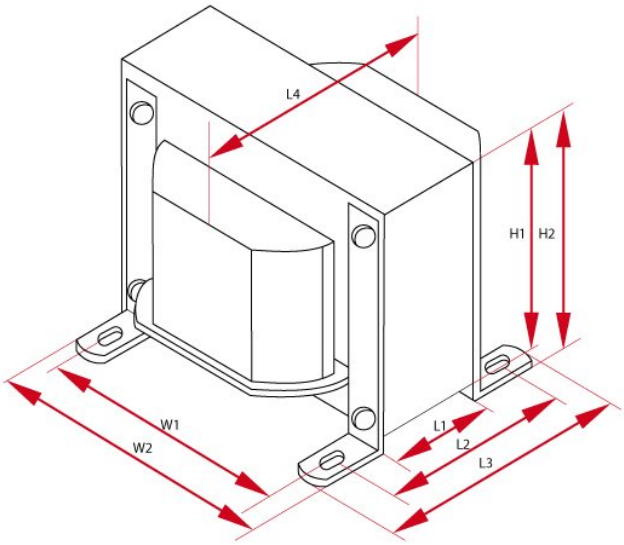


| Drossel - LO D15-1 | | | | | | | | |
|---|---|---|---|---|---|---|---|---|
| L | R | $I_{max}$ | Kern | Groesse W | Groesse H | Groesse L | Gewicht | Stueckzahl |
| 15 H | 120 Ω | 200 mA | EI84/28 | W1 - 70 mm<br>W2 - 84 mm<br>W3 - - mm | H1 - 70 mm<br>H2 - 74 mm | L1 - 28 mm<br>L2 - 46 mm<br>L3 - 58 mm<br>L4 - 68 mm | 1.5 kG | 1 |