Leszek Ogonowski
PROFESJONALNE TRANSFORMATORY

LO D3-1

Standard Drossel Uebertrager sind mit 0,5mm Kern bestueckt. Alle Drossel kann auf geglühten Kern hergestellt werden. Aufpreis für 0,3mm geglühten Kern beträgt 13€. Für die Drossel passt eine OT-10 Vollhaube (siehe Zubehörbereich)

Legende

gewicht	Gesamtgewicht	R	Lastresistanz
Imax	Max. Anodenstrom	kern	Kerntyp
L	Andodeninduktiwitaet bei f = 120Hz	groesse	ca. Ausmessung
preis	Preis inkl. Steuer		

Specyfikacje

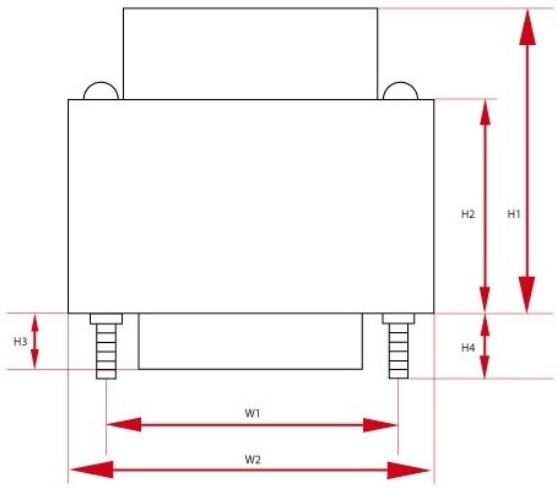

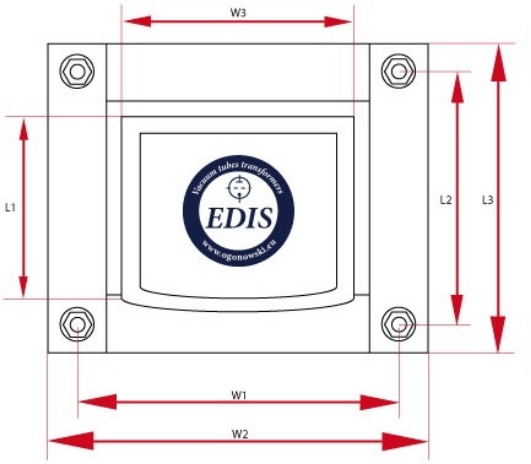

Drossel - LO D3-1 - wersja z jednym dekielkiem (PL)								
L	R	I_{max}	Kern	Groesse W	Groesse H	Groesse L	Gewicht	Stueckzahl
3 H	21 Ω	700 mA	EI84/42	W1 - 110 mm W2 - 110 mm W3 - 110 mm	H1 - 110 mm H2 - 110 mm	L1 - 110 mm L2 - 110 mm L3 - 110 mm L4 - 110 mm	1.9 kG	1

Leszek Ogonowski
PROFESJONALNE TRANSFORMATORY

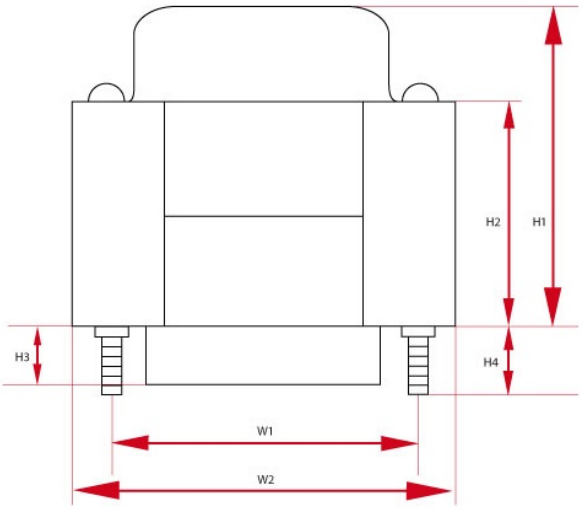

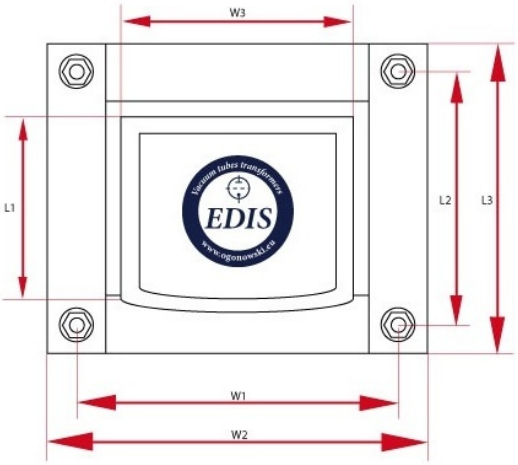

Drossel - LO D3-1 - wersja z jednym dekielkiem (DE)								
L	R	I_{max}	Kern	Groesse W	Groesse H	Groesse L	Gewicht	Stueckzahl
3 H	21 Ω	700 mA	EI84/42	W1 - 110 mm W2 - 110 mm W3 - 110 mm	H1 - 110 mm H2 - 110 mm	L1 - 110 mm L2 - 110 mm L3 - 110 mm L4 - 110 mm	1.9 kG	1