Leszek Ogonowski
PROFESJONALNE TRANSFORMATORY

TS120-5

Die OT12 Abdeckung passt perfekt zu diesem Transformator. Der Aufpreis für den geglühten Kern beträgt 11 €.

# Legende

| | | | |
|---|---|---|---|
| $P_{max}$ | Max. Leistung | $f_{zas}$ | Frequenz |
| $U_{n/In}$ | Ausgangsspannung bei Ausgangsstrom | groesse | ca. Ausmessung |
| $U_{we}$ | Eingangsspannung | kern | Kerntyp |
| preis | Preis inkl. Steuer | gewicht | Gesamtgewicht |

# Specyfikacje

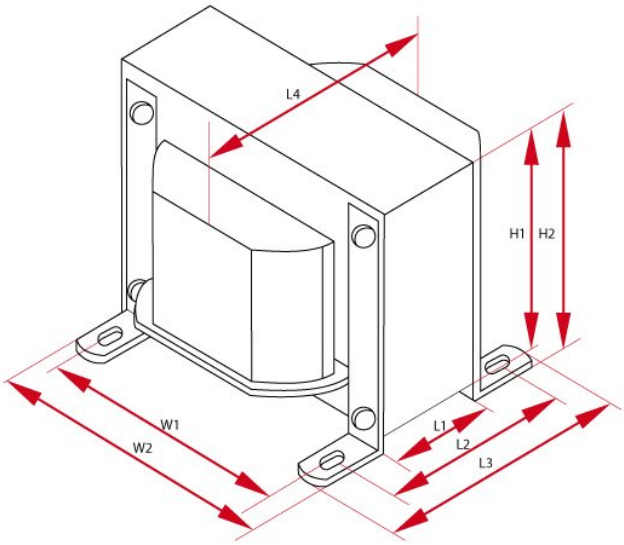


| Netztransformatoren - TS120-5 | | | | | | | |
|---|---|---|---|---|---|---|---|
| $P_{max}$ | $U_{in}$ | $F_z$ | Kern | Groesse W | Groesse H | Groesse L | Gewicht |
| 120 W | 230 V | 50 Hz | EI96/35 | W1 - 80 mm<br>W2 - 96 mm<br>W3 - - mm | H1 - 80 mm<br>H2 - 84 mm | L1 - 35 mm<br>L2 - 66 mm<br>L3 - 82 mm<br>L4 - 70 mm | 2 kg |
| $U_{a1}$ | $U_{a2}$ | $U_{a3}$ | $U_{a4}$ | $U_{a5}$ | $U_{a6}$ | $U_{a7}$ | $U_{a8}$ |
| 100-0-100V/150mA | 6,3V/3A | - | - | - | - | - | - |
| Osłona | Stueckzahl | | | | | | |
| OT12 | 1 | | | | | | |