Leszek Ogonowski
PROFESJONALNE TRANSFORMATORY

LO TS80-2

Transformator wykonany jest na blachach prądnicowych 0,5mm grubości. Za dopłatą 35zł możliwe jest wykonanie na blaszkach wyżarzanych 0,3mm grubości. Transformator może mieć jeden lub dwa dekielki za dopłatą - warianty wykonania transformatora z dekielkami takie jak na zdjęciach.

# Legenda

| | | | |
|---|---|---|---|
| rdzeń | typ rdzenia | waga | przybliżony ciężar |
| $f_{zas}$ | częstotliwość robocza | $U_{n/In}$ | napięcie wyjściowe dla prądu |
| wymiary | wymiary całkowite | $U_{we}$ | napięcie wejściowe |
| cena | cena detaliczna | $P_{max}$ | maksymalna moc |

# Specyfikacje

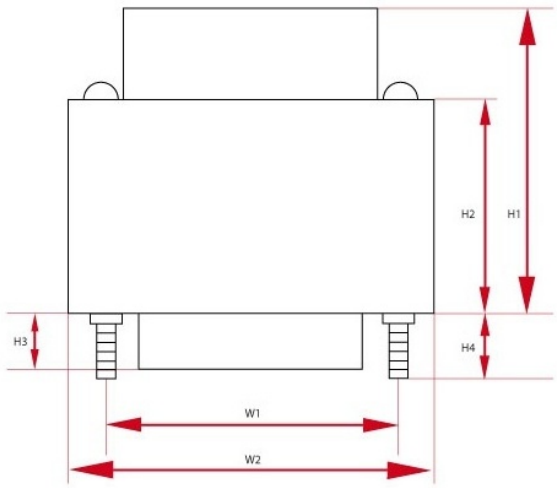


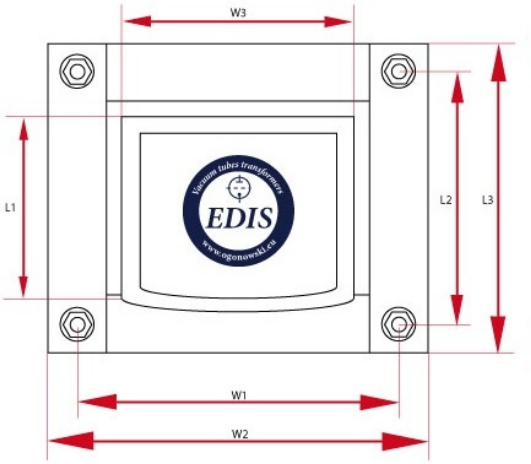


| Transformator sieciowy - LO TS80-2 - wersja z jednym dekielkiem (PL) | | | | | | | |
|---|---|---|---|---|---|---|---|
| $P_{max}$ | $U_{in}$ | $F_z$ | Rdzeń | Długość | Wysokość | Szerokość | Waga |
| 80 W | 230 V | 50 Hz | EI84/42 | W1 - 110 mm<br>W2 - 110 mm<br>W3 - 110 mm | H1 - 110 mm<br>H2 - 110 mm | L1 - 110 mm<br>L2 - 110 mm<br>L3 - 110 mm<br>L4 - 110 mm | 2 kg |
| $U_{a1}$ | $U_{a2}$ | $U_{a3}$ | $U_{a4}$ | $U_{a5}$ | $U_{a6}$ | $U_{a7}$ | $U_{a8}$ |
| 250V/200mA | 6,3V/2A | - | - | - | - | - | - |
| Osłona | Ilość | | | | | | |
| OT10 | 1 | | | | | | |

Leszek Ogonowski
PROFESJONALNE TRANSFORMATORY

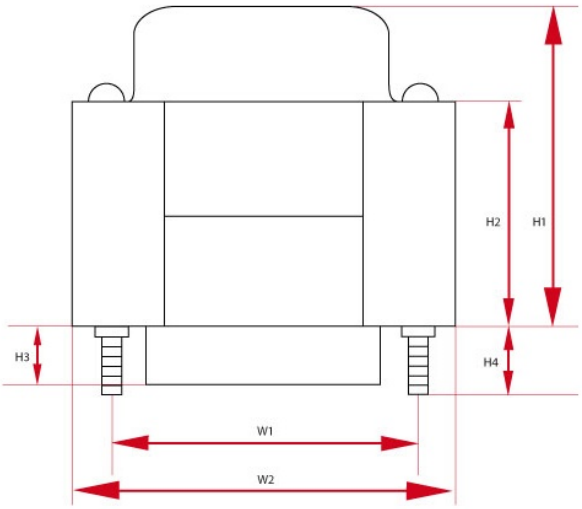


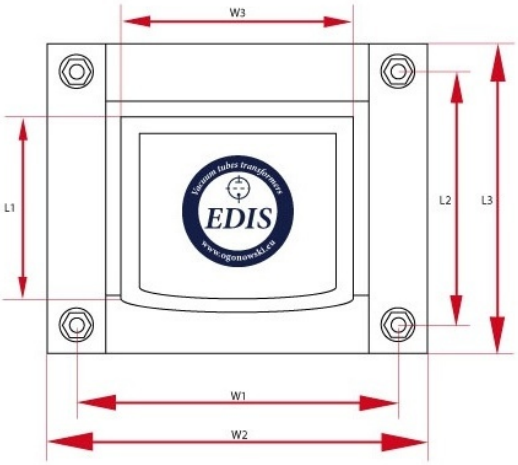


| Transformator sieciowy - LO TS80-2 - wersja z jednym dekielkiem (DE) | | | | | | | |
|---|---|---|---|---|---|---|---|
| $P_{max}$ | $U_{in}$ | $F_z$ | Rdzeń | Długość | Wysokość | Szerokość | Waga |
| 80 W | 230 V | 50 Hz | EI84/42 | W1 - 110 mm<br>W2 - 110 mm<br>W3 - 110 mm | H1 - 110 mm<br>H2 - 110 mm | L1 - 110 mm<br>L2 - 110 mm<br>L3 - 110 mm<br>L4 - 110 mm | 2 kg |
| $U_{a1}$ | $U_{a2}$ | $U_{a3}$ | $U_{a4}$ | $U_{a5}$ | $U_{a6}$ | $U_{a7}$ | $U_{a8}$ |
| 250V/200mA | 6,3V/2A | - | - | - | - | - | - |
| Osłona | Ilość | | | | | | |
| OT10 | 1 | | | | | | |