Leszek Ogonowski
PROFESJONALNE TRANSFORMATORY

TS180-5

Transformator wykonany jest na blachach prądnicowych 0,5mm grubości. Za dopłatą 60zł możliwe jest wykonanie na blaszkach wyżarzanych 0,3mm grubości. Transformator może mieć jeden lub dwa dekielki za dopłatą - warianty wykonania transformatora z dekielkami takie jak na zdjęciach. Do transformatora pasuje osłona ekranująca OT12.

Legenda

rdzeń	typ rdzenia	waga	przybliżony ciężar
f_{zas}	częstotliwość robocza	$U_{n/In}$	napięcie wyjściowe dla prądu
wymiary	wymiary całkowite	U_{we}	napięcie wejściowe
cena	cena detaliczna	P_{max}	maksymalna moc

Specyfikacje

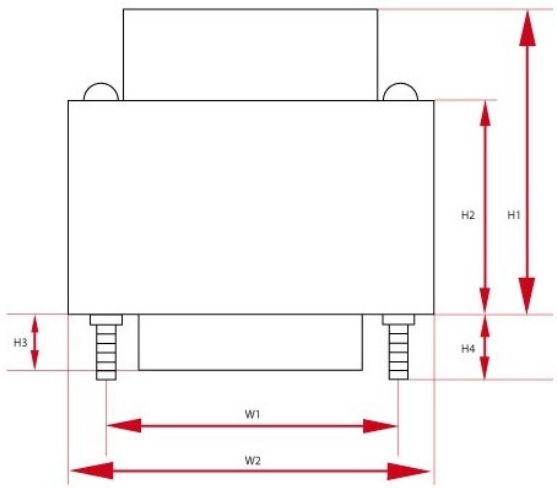

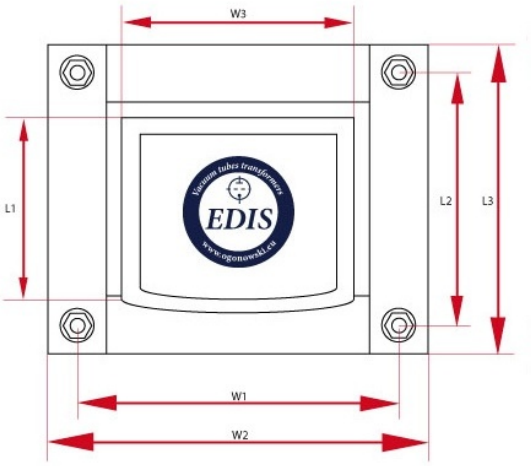

Transformator sieciowy - TS180-5 - wersja z jednym dekielkiem (PL)							
P_{max}	U_{in}	F_z	Rdzeń	Długość	Wysokość	Szerokość	Waga
180 W	230 V	50 Hz	EI96/59	W1 - 110 mm W2 - 110 mm W3 - 110 mm	H1 - 110 mm H2 - 110 mm	L1 - 110 mm L2 - 110 mm L3 - 110 mm L4 - 110 mm	3.2 kg
U_{a1}	U_{a2}	U_{a3}	U_{a4}	U_{a5}	U_{a6}	U_{a7}	U_{a8}
300-0-300V/0,16A	6,3V/1A	3,15-0-3,15V/4A	-	-	-	-	-
Osłona	Ilość						
OT12	1						

Leszek Ogonowski
PROFESJONALNE TRANSFORMATORY

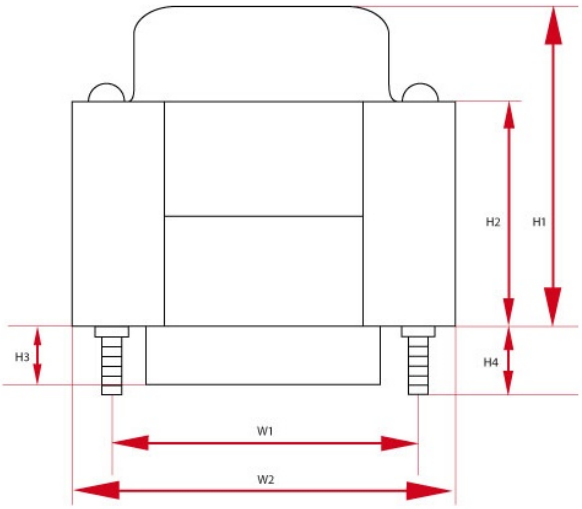

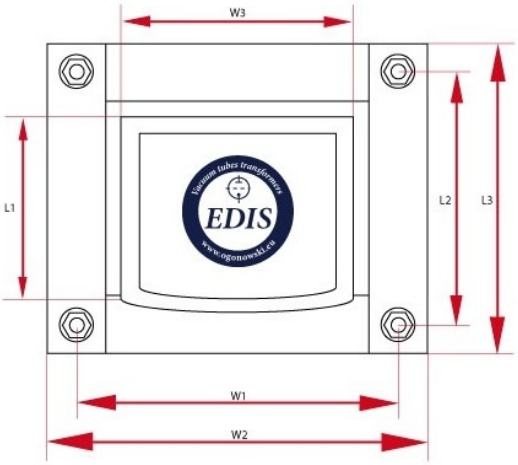

Transformator sieciowy - TS180-5 - wersja z jednym dekielkiem (DE)							
P_{max}	U_{in}	F_z	Rdzeń	Długość	Wysokość	Szerokość	Waga
180 W	230 V	50 Hz	EI96/59	W1 - 110 mm W2 - 110 mm W3 - 110 mm	H1 - 110 mm H2 - 110 mm	L1 - 110 mm L2 - 110 mm L3 - 110 mm L4 - 110 mm	3.2 kg
U_{a1}	U_{a2}	U_{a3}	U_{a4}	U_{a5}	U_{a6}	U_{a7}	U_{a8}
300-0-300V/0,16A	6,3V/1A	3,15-0-3,15V/4A	-	-	-	-	-
Osłona	Ilość						
OT12	1						