Leszek Ogonowski
PROFESJONALNE TRANSFORMATORY

LO D8-1

Drossel, 82Ω, 200mA. Standard Drossel Uebertrager sind mit 0,5mm Kern bestueckt. Alle Drossel kann auf geglühten Kern hergestellt werden. Aufpreis für 0,3mm geglühten Kern beträgt 9€. Für die Drossel passt eine OT-8 Vollhaube (siehe Zubehörbereich)

Legende

L	Andodeninduktiwitaet bei f = 120Hz	preis	Preis inkl. Steuer
kern	Kerntyp	R	Lastresistanz
Imax	Max. Anodenstrom	groesse	ca. Ausmessung
gewicht	Gesamtgewicht		

Specyfikacje

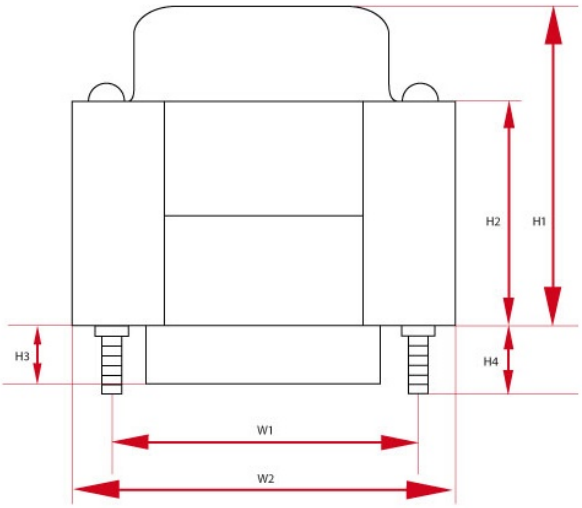

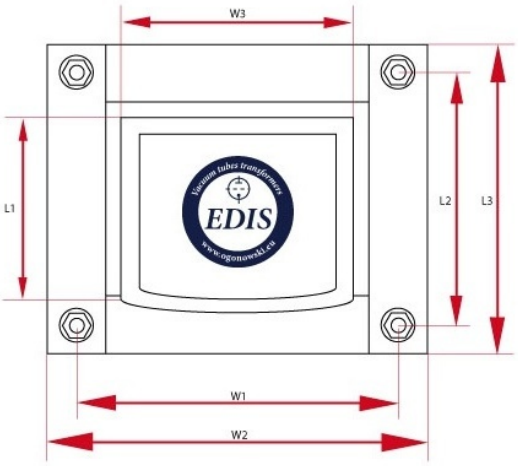

Drossel - LO D8-1 - wersja z jednym dekielkiem								
L	R	I_{max}	Kern	Groesse W	Groesse H	Groesse L	Gewicht	Stueckzahl
8 H	82 Ω	200 mA	EI66/32	W1 - 110 mm W2 - 110 mm W3 - 110 mm	H1 - 110 mm H2 - 110 mm	L1 - 110 mm L2 - 110 mm L3 - 110 mm L4 - 110 mm	1.1 kG	33